AKON Robotics

Wir entwickeln und bauen Automationslösungen,
für kleine bis hin zu großen Anwendungen.

Inhaltsverzeichnis

1 Greifersysteme 3

1.1 Zinkengreifer 4

1.2 Kistengreifer 5

1.3 Greifer für Fässer, Eimer, Tonnen und Fibretrommeln 6

1.4 Greifer für Säcke und Lebensmittel 7

1.5 Greifer für die Automobilindustrie 8

1.6 Klemmgreifer 9

2 Schweißsysteme 10

3 Palettieranlagen 13

4 Sondermaschinenbau 18

Wir entwickeln und bauen Automationslösungen,
für kleine bis hin zu großen Anwendungen.

1 Greifersysteme

Unsere Greifersysteme überzeugen durch Ihre Individualität in hoher Präzision, gepaart mit entsprechender Steifigkeit und Stabilität bei entsprechender Gewichtsoptimierung für Industrieroboter.

Greifertechnik made by **AKON Robotics** findet in den unterschiedlichsten Branchen Ihren Einsatz.

Zinkengreifer

- Palettieren und depalettieren von großen sowie kleinenSäcken oder Kartons

Kistengreifer

- Unterschiedlichste Kistengrößen und Formen palettieren und depalettieren

Fass-, Flaschen- und Eimergreifer

- Händeln unterschiedlichster Fässer-, Flaschen- und Eimergrößen

Greifer für Säcke und Lebensmittel

- Palettieren und Depalettieren von Säcken
- Verstellbare Greiferwechselgestelle

Greifer für die Automobilindustrie

- Unterschiedlichste Felgengrößen mit einem Greifer
- Handling von Automobilteilen

Klemmgreifer

- Für Kartons mit oder ohne Untergriff
- Produkterkennung über Lichttaster

Vertrauen Sie auf ausgereifte Greifersysteme der Firma **AKON Robotics**, denn Greifertechnik vom Spezialisten zeichnet sich aus!

1.1 Zinkengreifer

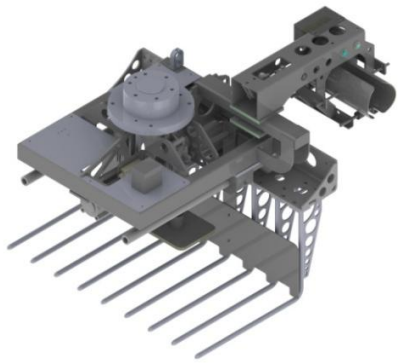

Zinkengreifer für Säcke

- Nutzlast: 25kg oder 50kg
- Individuelle Zinkenabstände
- Ventilsack-Aufnahme
- Optional:
  Komplett aus VA

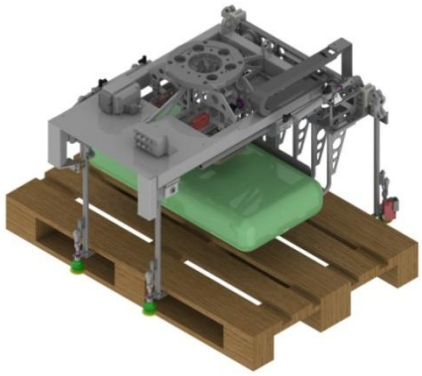

Zinkengreifer mit Paletten- + Zwischenlagenhandling

- Europaletten-Handling
- Zwischenlagen-Handling durch Vakuumsauger
- Optional:
  Greiferwechsel-System

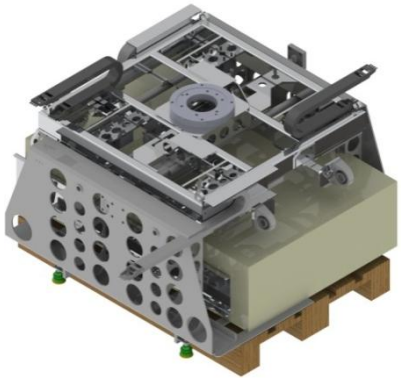

Doppelzinken-Greifer

- Lagenweises Palettieren von Kartons
- Europaletten-Handling
- Zwischenlagen-Handling durch Vakuumsauger

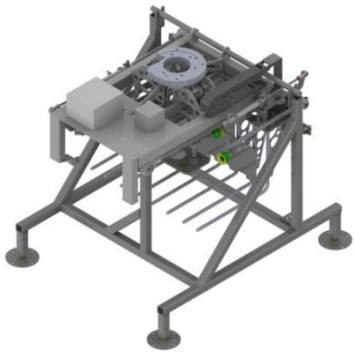

Greiferablage-Gestell

für z.B.:

- Werkzeugwechsel
- Transport
- Wartung

- Einrichtbar

1.2 Kistengreifer

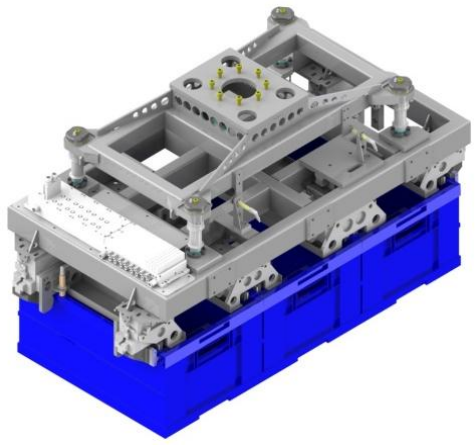

Greifer für 3x KLTs

- Aufnahme von 1 bis 3 befüllten KLT á 20kg
- Stapeln auf Paletten
- Gebaut für das Logistikzentrum der größten Verbrauchermarktkette in Australien

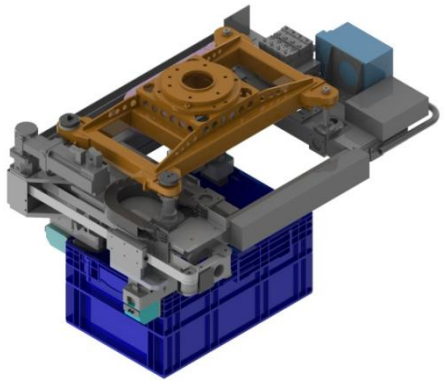

Greifer für 1x KLTs

- Aufnahme von 1 KLT á 20kg
- Erkennen von bis zu 5 KLT-Typen
- Erkennen der Paletten-Lagen

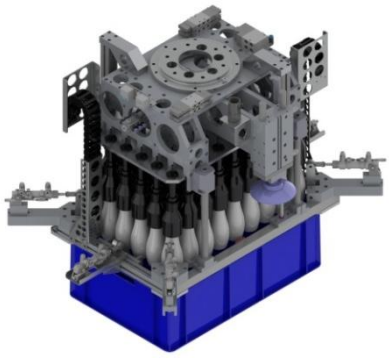

Greifer für Kunststoff-Flaschen und Kiste

- Inkl. Kunststoffpaletten-Handling
- 2 Flaschen-Typen

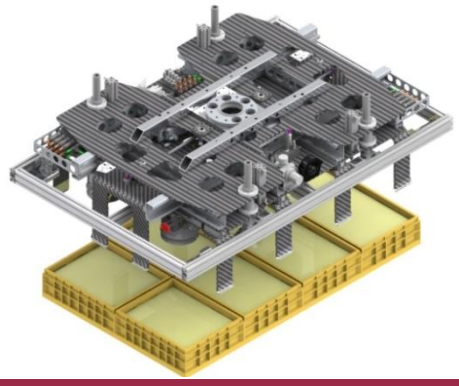

Greifer für Kisten mit Käseblöcke

- Absetzen der Kisten und Entnahme der Käseblöcke durch Vakuumsauger
- Nutzlast max. 90kg

1.3 Greifer für Fässer, Eimer, Tonnen und Fibretrommeln

Greifer für Fässer, Kartons und Fibretrommeln

- Zwischenlagenhandling
- Sicherheitshaken gegen Fassabsturz bei Vakuum- oder Stromausfall

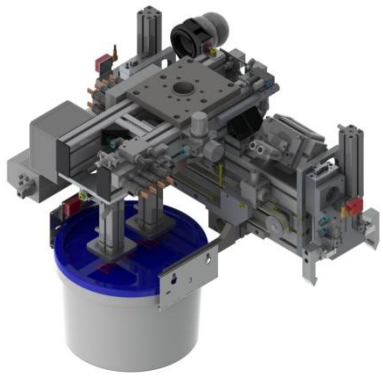

Greifer für Eimer

- Unterschiedlichste Eimer-Typen (>15 Typen)
- Europaletten-Handling
- Zwischenlagen-Handling durch Vakuumsauger

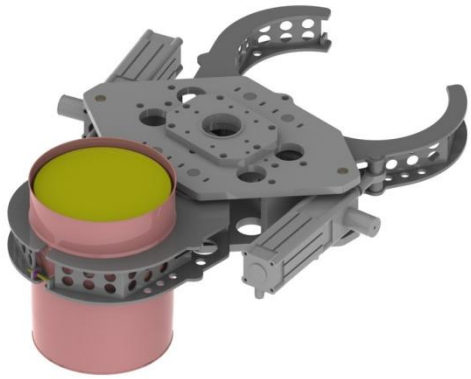

Greifer für Metall-Tonnen

- Aufnahme von 2 Tonnen
- Pneumatischer Antrieb
- Produkterkennung durch Sensor

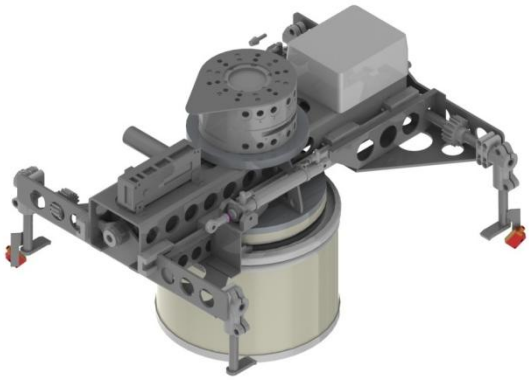

Greifer für Fibretrommeln und Kartons

- Trommeln bis 110kg
- Kartons bis 25kg
- Europaletten-Handling für CP1- und CP5-Paletten

1.4 Greifer für Säcke und Lebensmittel

Greifer für Vakuumpacks

- Aufnahme von 3x Vakuum-Pack á 5kg
- Wechselbare Saugerplatten
- Abgabe der Produkte in Pappbox oder Kunststoff-Kiste

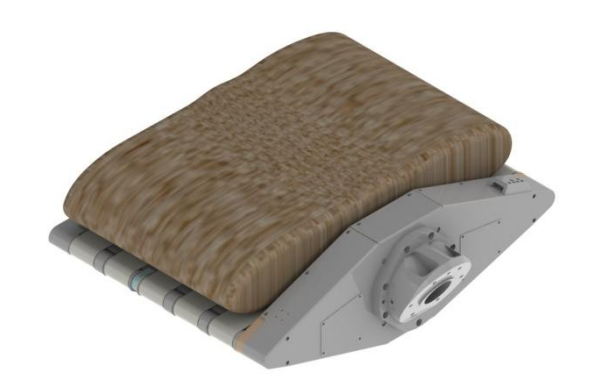

Greifer für Kaffeesäcke

- Zur Beladung von 20‘ bzw. 40‘ (Fuß)-Containern
- Abmaße der Säcke: (L/B/H) 900 x 500 x 160mm
- Nutzlast max. 65kg

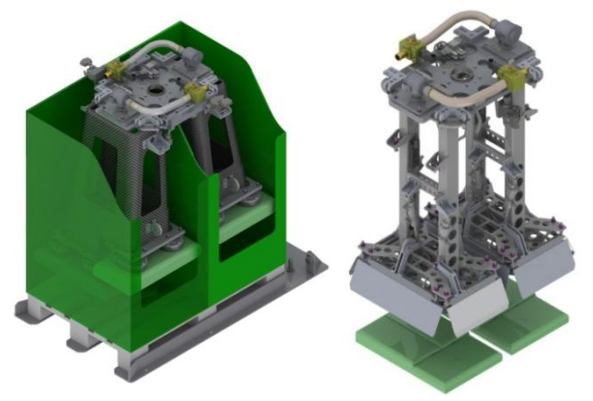

Greifer für Säcke mit Blumenerde

- Aufnahme von 2,5l bis 20l-Säcken
- Abgabe der Säcke in Displays

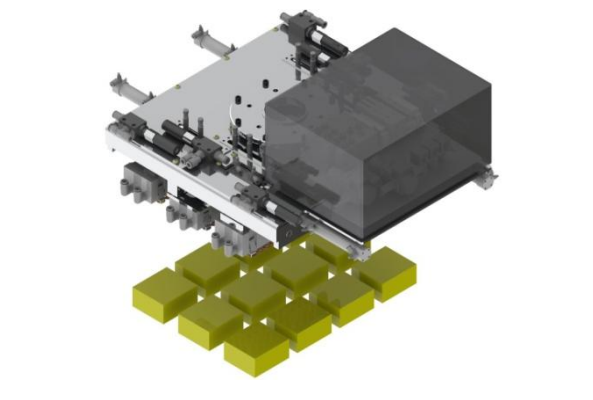

Greifer für Käsestücke

- Aufnahme der Käsestücke von Fördertechnik und Abgabe in Kunststoffschalen
- Nutzlast 2x 1kg (Sauger)
- Nutzlast 8kg (gesamt)

1.5 Greifer für die Automobilindustrie

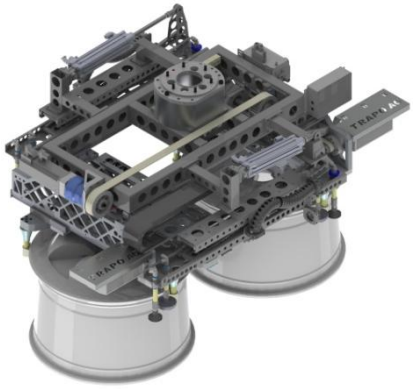

Greifer für Felgen

- 14“ bis 24“ Felgen
- 1x verfahrbare Greifeinheit
- 1x feststehende Greifeinh.
- Zwischenlagenhandling
- Optional: Z-Hub-Rahmen

Greifer für Abgaslader-Gehäuse

- Aufnahme der Gehäuse aus WT und Ablage in Korb
- Roh- und Fertigteil
- 5 unterschiedliche Typen

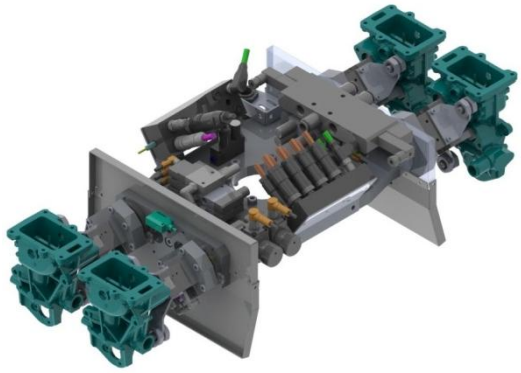

Greifer für AGR-Gehäuse

- Aufnahme der Gehäuse aus WT und Ablage in Maschine
- Roh- und Fertigteil
- Nutzlast 4kg
- 6 unterschiedliche Typen

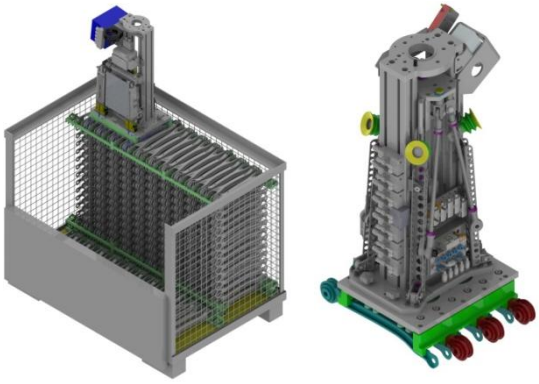

Greifer für Schubstrebe bzw. Spurstangen

- Wechselbare Greifeinheit
- Ablage der Bauteile in Gitterbox
- Zwischenlagenhandling

1.6 Klemmgreifer

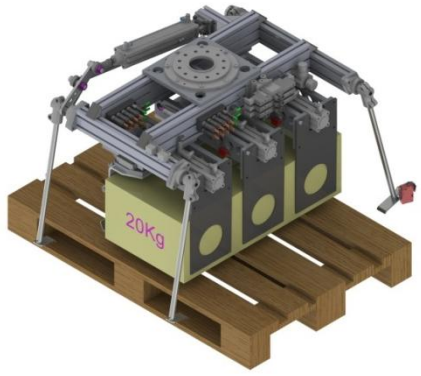

3-fach Greifer für Kartons

- 3x Greifeinheit mit Untergriff
- Produkterkennung über Lichttaster
- Euro-Palettenhandling
- Nutzlast 3x 20kg

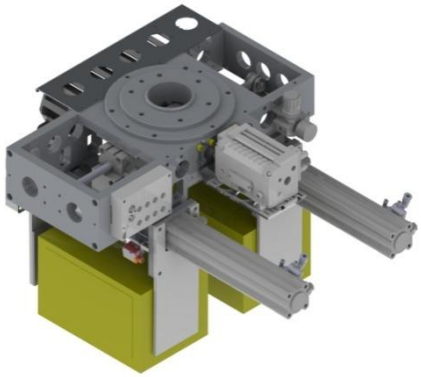

2-fach Greifer für Kartons

- 2x Greifeinheit; 1x verfahrbar
- Produkterkennung über Lichttaster
- Nutzlast 2x 10kg

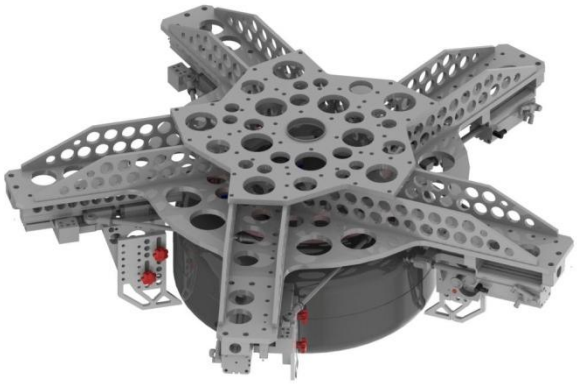

Greifer für Tanks

- Handling der Tanks in einer Schweißkabine
- Bauteilabfr. über Lichttaster
- 5-fach Klemmung, individuell verstellbar

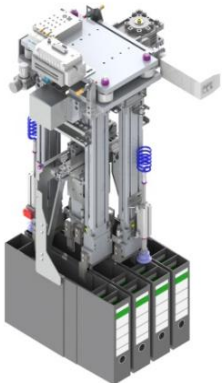

Greifer für Aktenordner

- Portalgreifer
- Greifen von Aktenordnern im Verbund
- Abgabe in Kartons
- Nutzlast 9kg

2 Schweißsysteme

Die Firma **AKON Robotics** hat über ein Jahrzehnt an Erfahrungen in der Thematik Schweißkabinen, Schweißanlagen und Schweißvorrichtungen.

Diese Erfahrungen möchte die Firma **AKON Robotics** an Sie als Interessent für Schweißroboter-Anlagen, Schweißroboter-Kabinen und Schweißvorrichtungen weiterreichen und mit Ihnen zusammen umsetzen.

Im Zusammenhang mit Jahrzehnte langer Erfahrung im Bereich der Sonder-Robotergreifer-Systeme für Schweißroboter, ergibt sich für Sie als Interessent eine optimale Konzeption mit einem kompetenten Partner.

Das "**AKON-System-Konzept**" (ASK) bietet Ihnen das optimalste Konzept zur Schweißautomatisierung in Ihrem Unternehmen.

ASK 600

- Wender als Hand- oder Motorvariante
- 300kg Last pro Tischseite
- Sicherheitstechnik nach neuesten Richtlinien

Selbstverständlich gehen wir auch auf die individuellen Wünsche und Konzeptideen in Bezug auf Schweißroboter-Anlagen und -Kabinen seitens des Interessenten bzw. unserer Kunden ein.

ASK 600

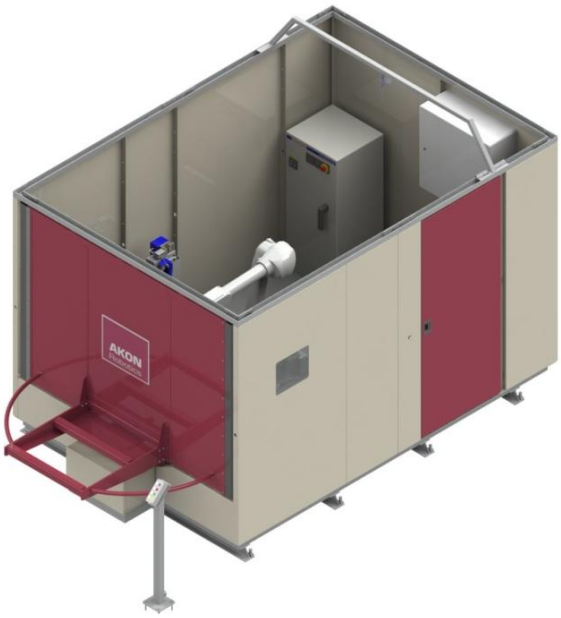

- Kabine ist kranbar und staplerfähig
- Industrieroboter mit Schweißausrüstung
- Wendepositionierer für Schweißbauteile
- Optional: Sicherheitslichtschranke, Absaug-Esse

ASA 1013

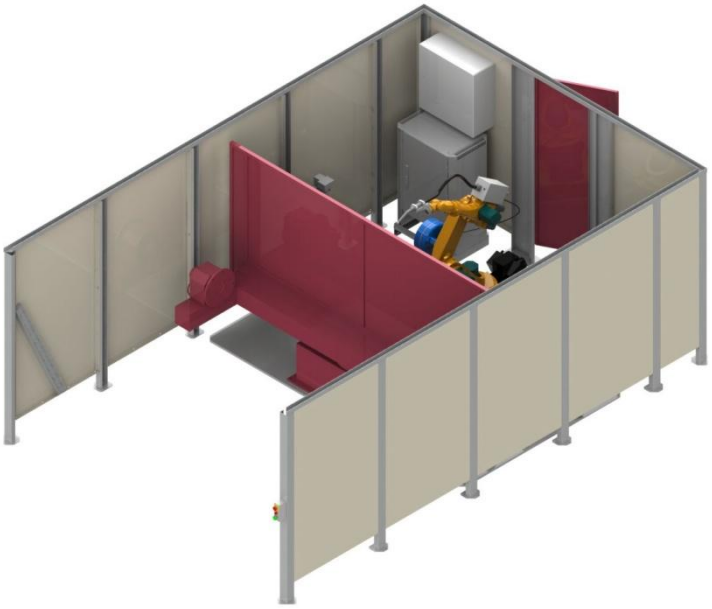

- Industrieroboter mit Schweißausrüstung
- Roboter-Verfahrachse
- Wendepositionierer für Schweißbauteile
- Sicherheitslichtschranke

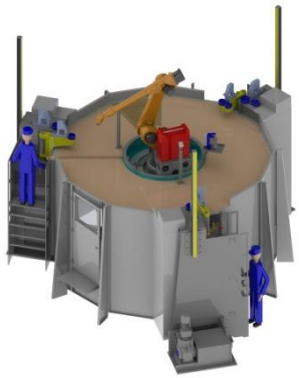

Schweißanlage für Statorringe (Windkraftanl.)

- Industrieroboter mit Schweißausrüstung
- Vermessungstechnik
- Personen-Hubbühne für Einrichtarbeiten

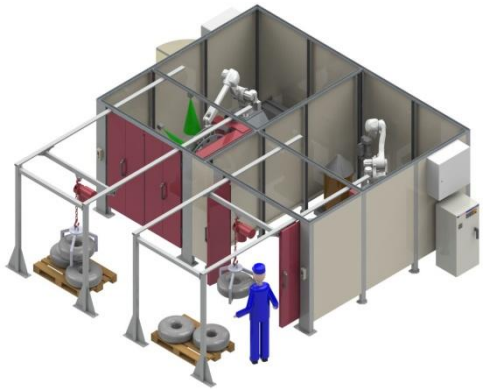

2-Platz Roboter-Schweißanlage für Tanks

- Industrieroboter mit Schweißausrüstung
- Greifer für Tanks
- Drehpositionierer für Tanks

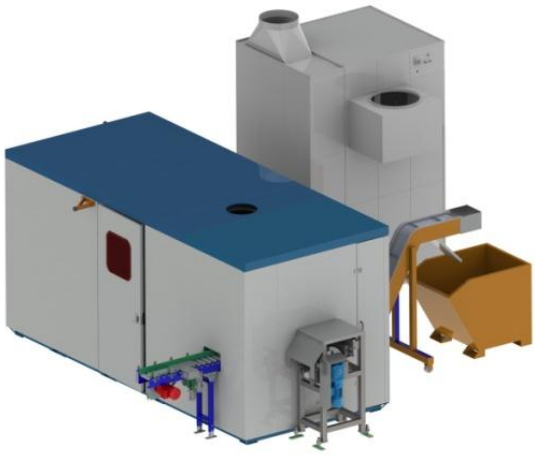

Plasma-Schneidanlage für Stahlplatten

- Industrieroboter mit Plasmaschneidausrüstung
- Ein- und Ausfördern der Platten
- Entgraten der Platten
- Ausfördern der Brenn-abschnitte in einen Späne-Container

ASK 602

- Wendepositionierer mit Zusatzachse
- Weitere Ausführung wie ASK 600

3 Palettieranlagen

Palettieren und Depalettieren mit den entsprechenden Palettierroboter-Systemen und dem hohem Fachwissen der Firma **AKON Robotics** sichert Ihre Investition für die Zukunft.

Die optimierte Palettierung von Kisten, Säcken, Rädern, Eimern und weiteren Produkten erfordert ein optimales Zusammenspiel von vielen Faktoren.

Dies optimierte Zusammenspiel von Palettierer- Palettierroboter Systemen, Greifersystemen und der entsprechenden Software steigert die entsprechende Ausschüttung Ihrer Palettierungs-Automatisierungsanlage.

Effektivität - Funktionalität und Stabilität zeichnen die Palettiersysteme der Firma **AKON Robotics** aus.

In Verbindung mit optimierten, automatisierten Zu- oder Abförderungs-Anlagen, sowie durch ausgereifte Fördersysteme wird das palettieren zu einem Kinderspiel.

All diese Faktoren sorgen für eine perfekte Automatisierungsanlage im Bereich der Palettierung durch einen Palettierroboter oder durch einen individuellen Palettierer.

Unterschiedlichste Aufgaben im Bereich der Palettierungs-Automatisierungsanlagen mit Ihren unterschiedlichsten Schwerpunkten durfte die Firma **AKON Robotics** bereits in den letzten Jahren realisieren.

Palettieranlage für Farbeimer

- Palettieren von unterschiedlichsten Eimertypen mit nur einem Greifer
- 3 Palettierplätze

Nehmen Sie mit uns Kontakt auf um mit Ihnen zusammen die optimale Palettierungs-Lösung für Ihr Unternehmen zu besprechen.

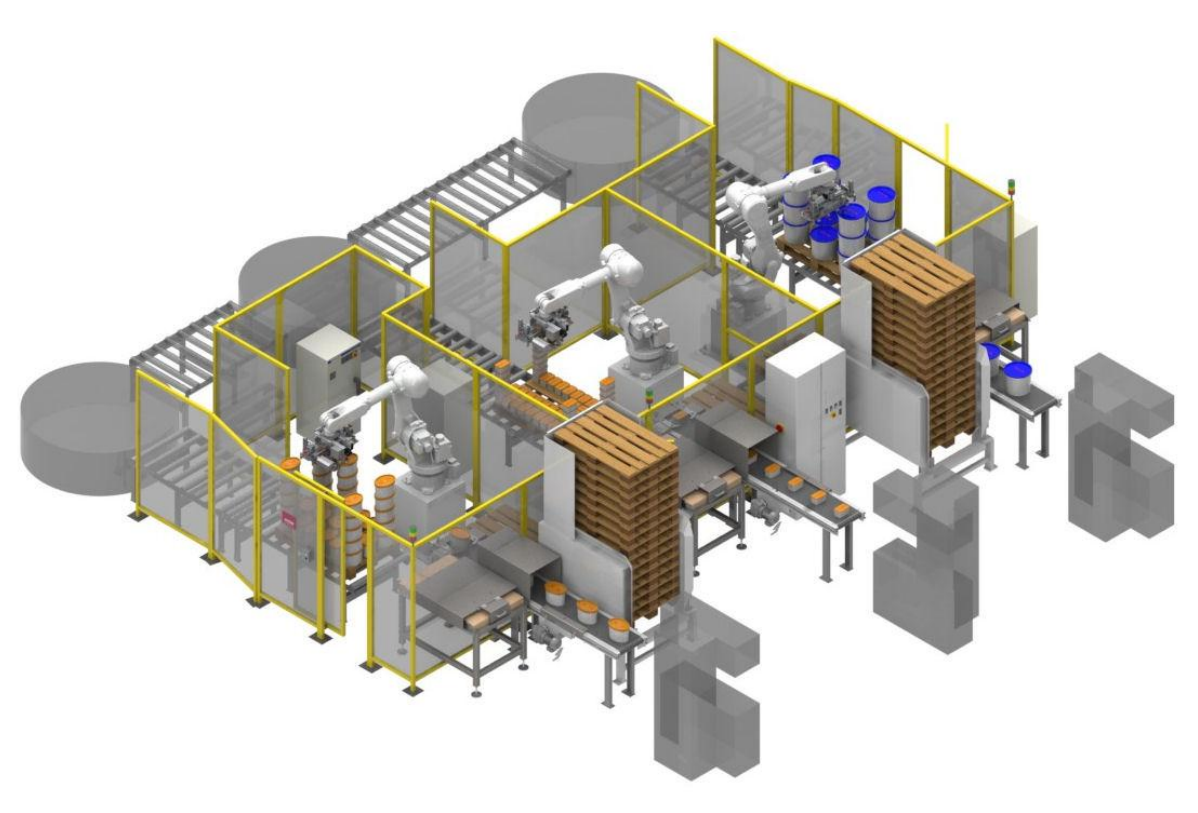

Roboter-Palettieranlage für Farbeimer

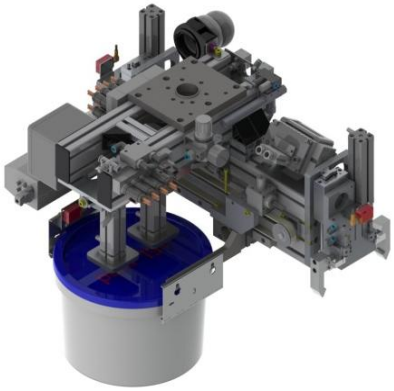

- Einfördern der Eimer
- Palettieren von unter-
  schiedlichsten Eimer-Typen
- Spezialgreifer für Eimer-, Euro-
  Paletten und Zwischenlagen-Handling
- 3 Palettierplätze
- Ausfördern der vollen Paletten ins Fördersystem

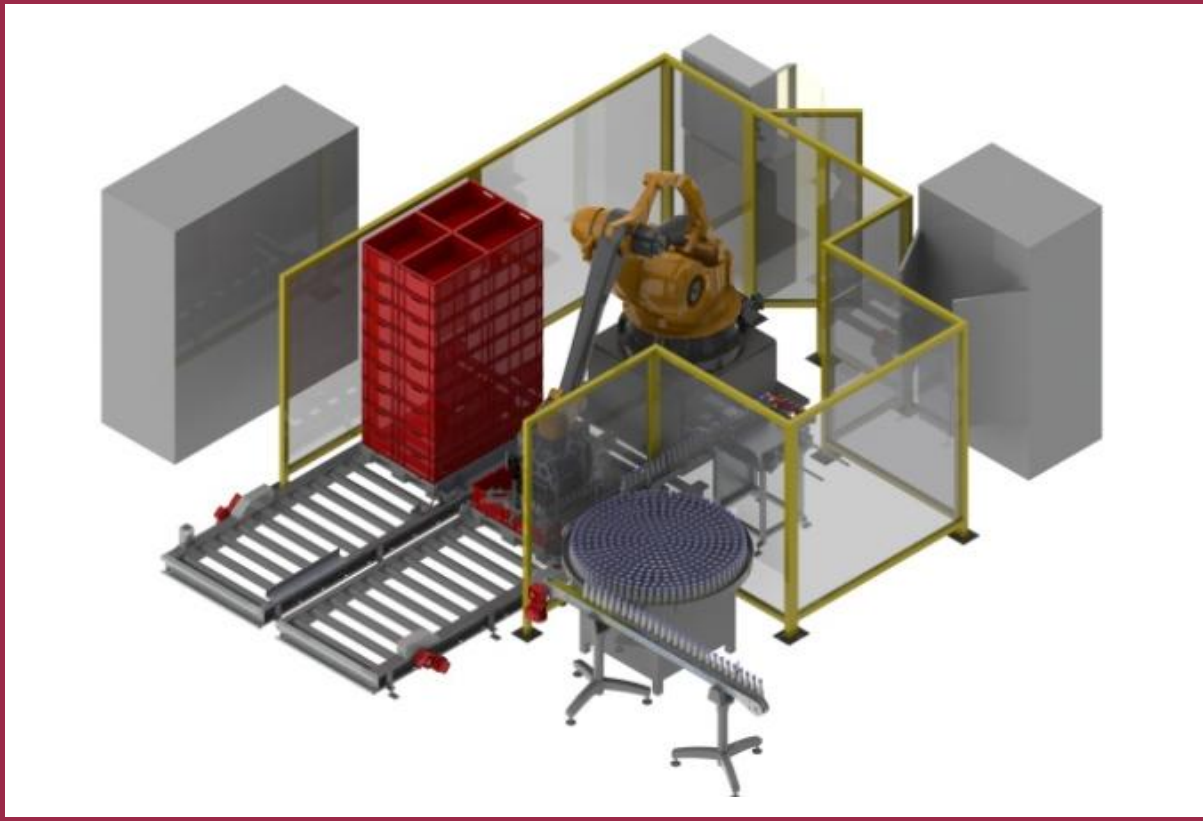

Palettieranlage für Kunststoffflaschen

- Bereitstellung der Flaschen
- Bereitstellung der Kunststoffpalette
- Aufnahme von Kiste und Flaschen
- Befüllen der Kisten
- Palettieren der Kisten
- Einfördern der vollen Paletten

ins Fördersystem

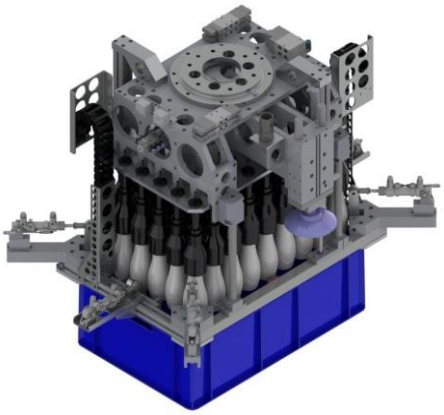

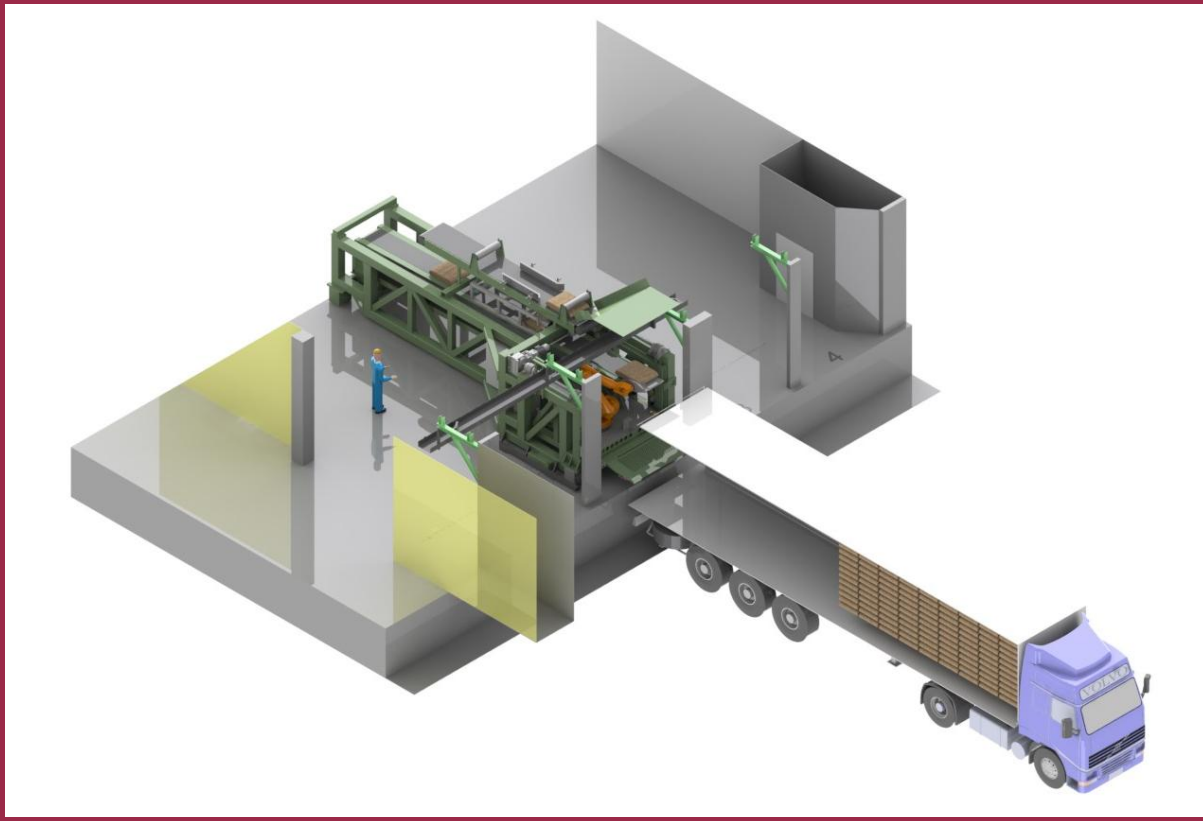

Containerbeladung

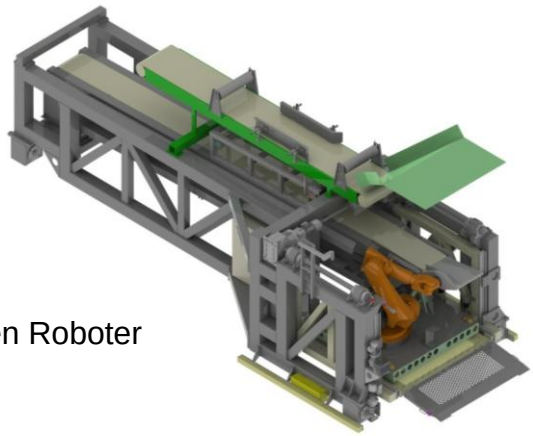

- Beladung von 20- und 40 Fuß Containern durch einen Roboter
- Beladung mit Kaffee-Säcken mittels Greifer
- Automatische Ausrichtung der Maschine über Vermessung durch den Roboter

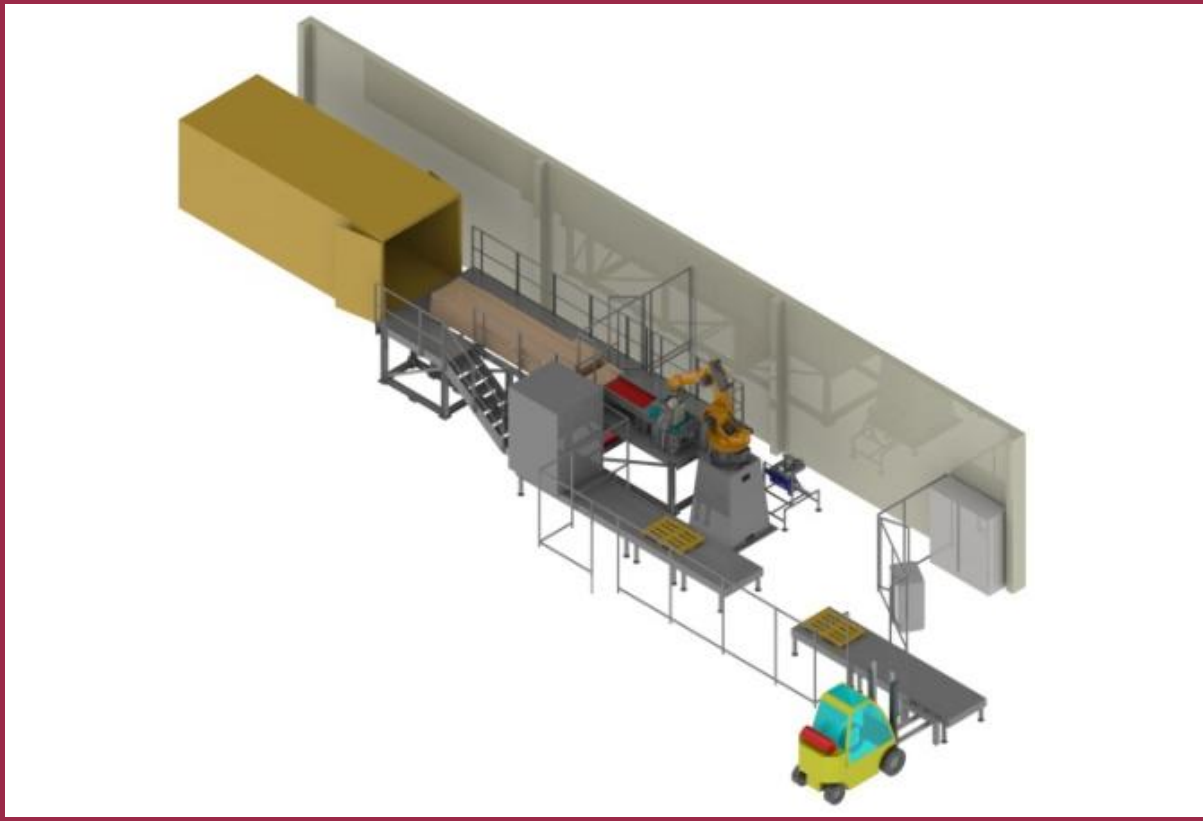

Palettieren von Säcken und Kartons

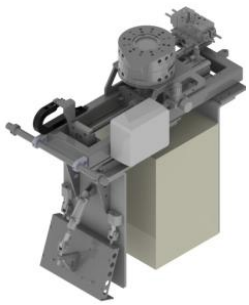

- Palettieren von Säcken und Kartons auf tiefer gelegenes Fördersystem mit 2 unterschiedlichen Greifern
- Werkzeugwechselsystem und Greiferablagegestell
- Fördersystem und Zentrierung für Produkte

4 Sondermaschinenbau

Sondermaschinenbau im Bereich der Palettierungs-Anlagen und Schweißroboter-Anlagen nehmen einen hohen Stellenwert in dem Bereich der Automatisierungsanlagen ein.

Über ein Jahrzehnt Erfahrung in Schweißkabinen, Greifersystemen und Vorrichtungsbau.

Unterschiedlichste Aufgaben im Bereich Sondermaschinenbau mit Ihren unterschiedlichsten Schwerpunkten hat die Firma **AKON Robotics** bereits in den letzten Jahren realisiert.

Linear-Verfahr-Achse (LVA)

- LVA in Modulbauweise, erweiterbar
- Unterschiedlichste Robotertypen möglich

Ein- und Ausschleusen von Gitterboxen

- Schnittstelle in vorhandenem Fördersystem
- Ein- und Ausschleusen der Gitterboxen ohne den Prozess zu stören

Nehmen Sie mit uns Kontakt auf um mit Ihnen zusammen die optimale Lösung für Ihr Unternehmen zu besprechen.

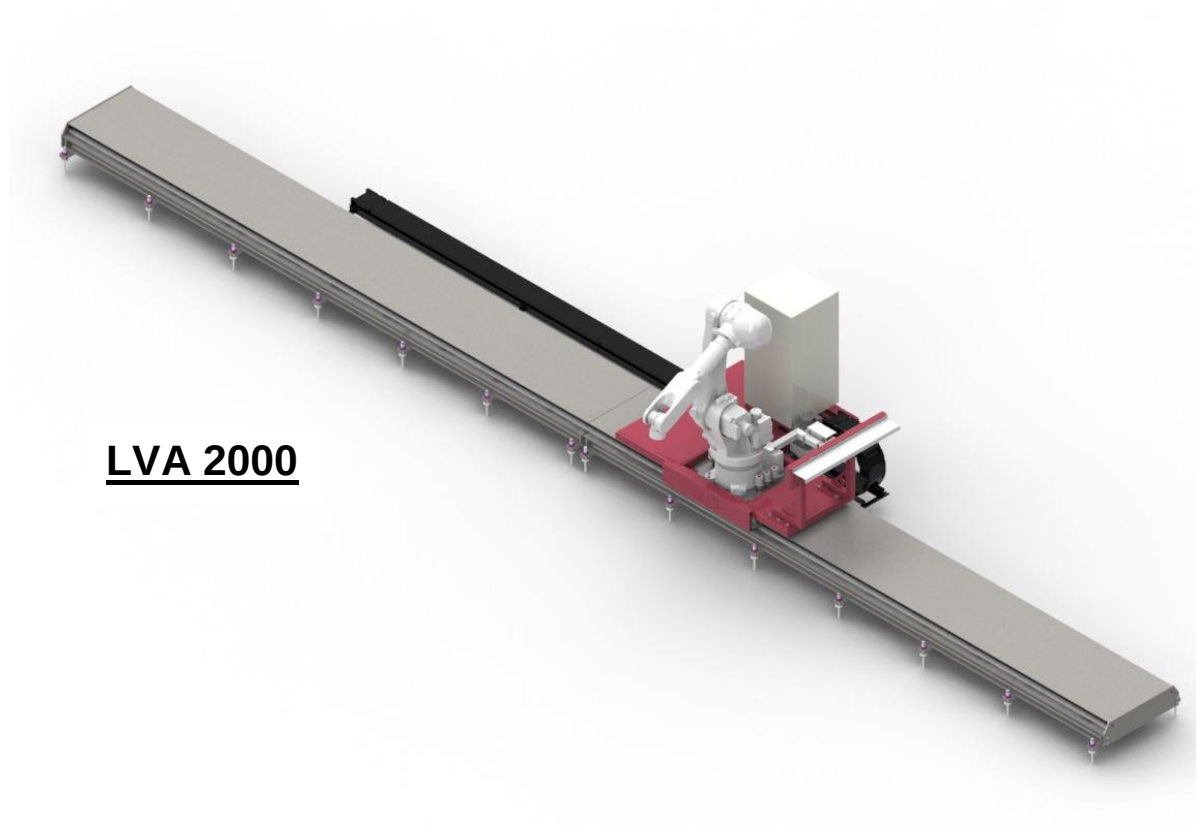

Linear-Verfahr-Achse (LVA)

- LVA in Modulbauweise
- Verfahrwege nach AKON Standard oder optionale Varianten
- Einsatz unterschiedlichster Robotertypen/ -Hersteller möglich
- Zusatzequipment auf Verfahrschlitten montierbar
- Traglast 2000 kg

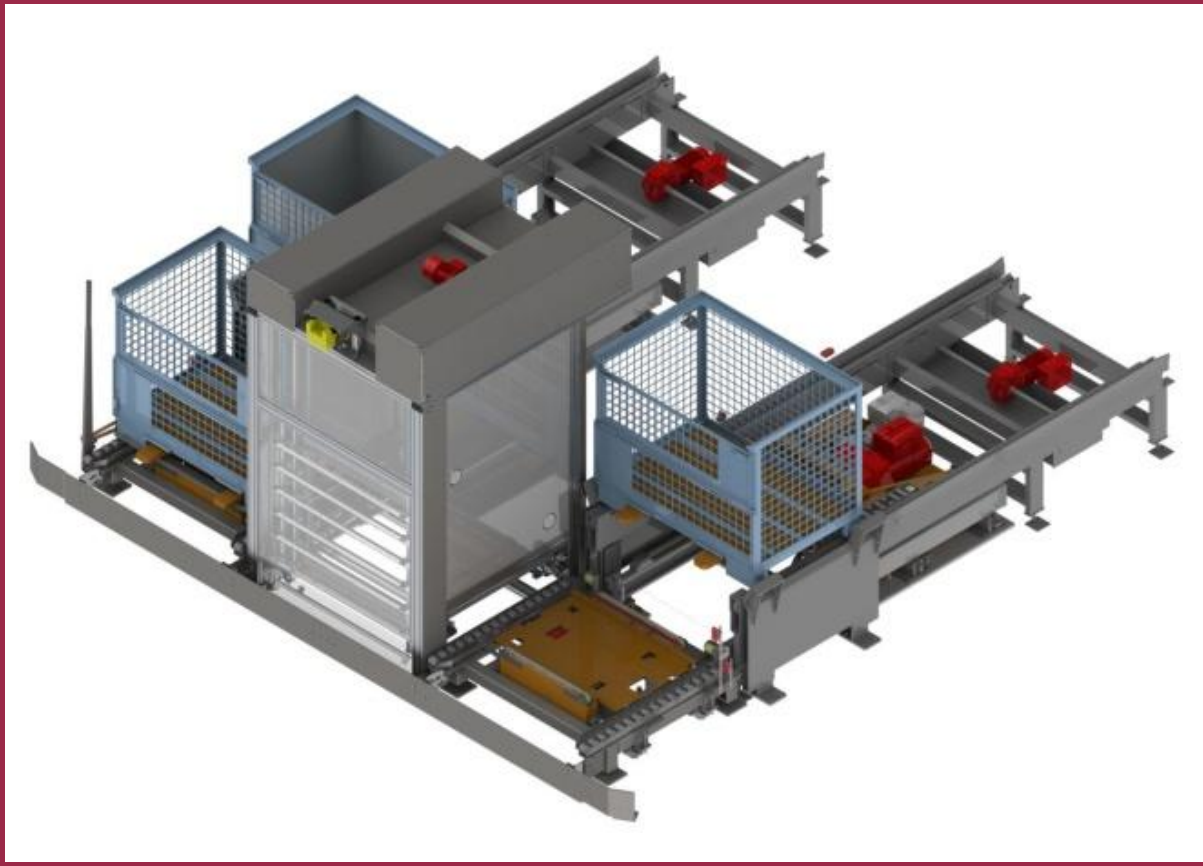

Ein- und Ausschleusen von Gitterboxen

- Gitterboxen werden auf sog. Tablare angeliefert
- Einfördern und Zentrierung der Gitterboxen auf Rollengang
- Zinkenheber (Leistung 1000 kg) setzt die Gitterbox auf Ketten-Förderer -> Gitterbox wird eingeschleust
- Tablar wird in zentrales Magazin gefördert und eingelagert
- Ausschleusen in umgekehrter Reihenfolge, wobei das Magazin wieder ein Tablar dafür bereitstellt

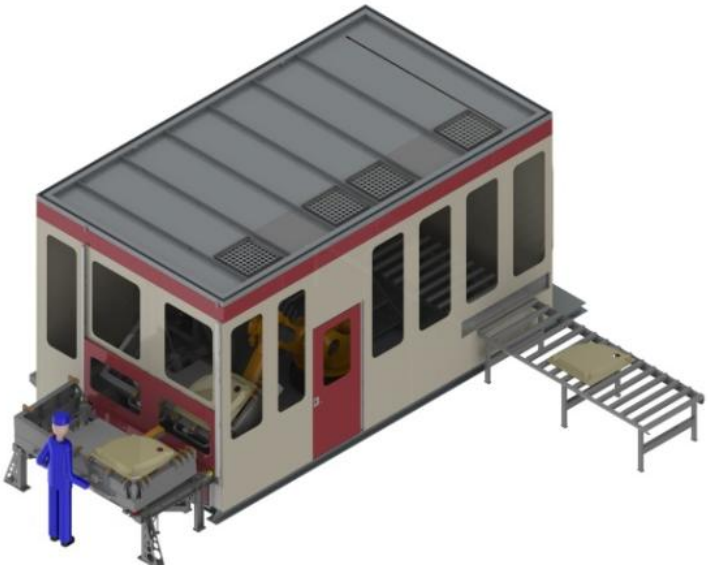

Roboterbearbeitungszentrum für Polymerbetonwannen

- Bohren, Fräsen und Entgraten der Wannen
- Absaugung des entstehenden Staubes
- Einfördern der bearbeiteten Wannen ins Fördersystem

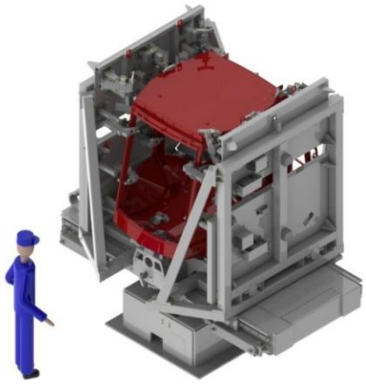

Schweißvorrichtung für Fahrzeugkabinen

- Aufnahme und spannen der Komponenten
- Vorrichtung drehbar
- Schweißen durch Roboter

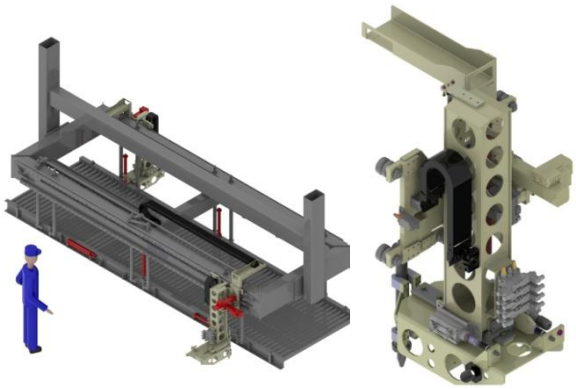

Handling von Stapelstützen

- Stapelstützen für Beton-platten
- Einlegen und Aufnehmen der Stapelstützen

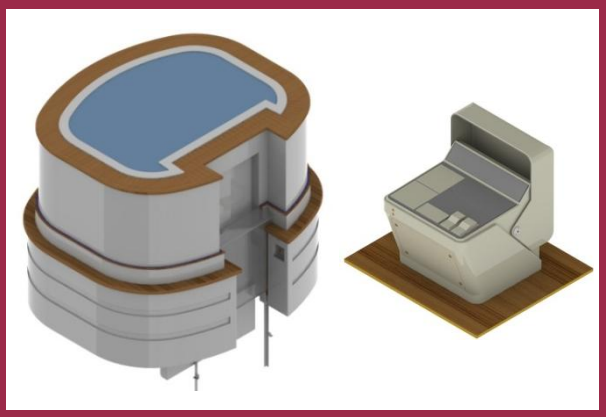

Liftmöbel

- Liftgehäuse auf Motoryacht mit Sichheitstechnik

Nockfahrstand

- Gehäuse für Fahrstand auf Motoryacht aus GFK
- Abdeckung mit Antrieb

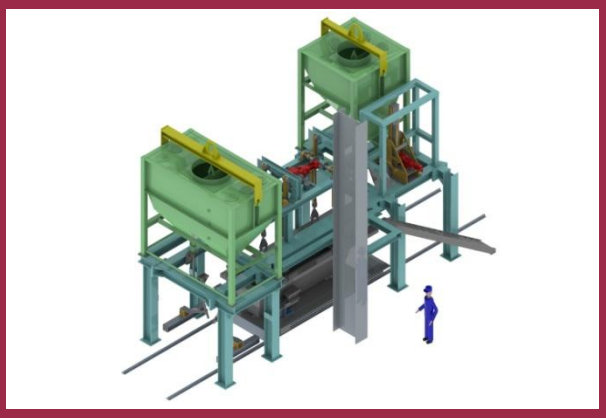

Befüllungsanlage

- Befüllen von Güterwagons mit Quarzsand
- 2 Tanks auf Stahlkonstruktion

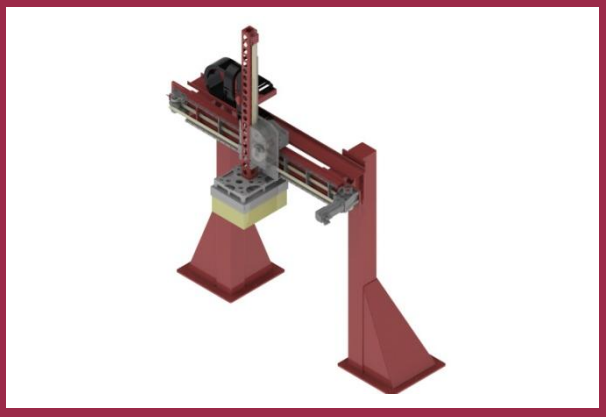

Linearportal

- Bewegungen in X-Z-Richtung
- Greifereinheit für Kartons

…**und vieles mehr.**

AKON Robotics
Piepsche 7a, 28857 Syke (Firmierung)
Oppenheimer Str. 21, 28307 Bremen (Werksadresse)
Tel. +49 421 32263-6 - Fax. +49 421 32263 71
info@akon-robotics.de - www.akon-robotics.de